TORQUE-MOTOREN *QUADRATISCH*

STM-5Q

IP54, UNBELÜFTET, B14

230/400 V, 50 Hz

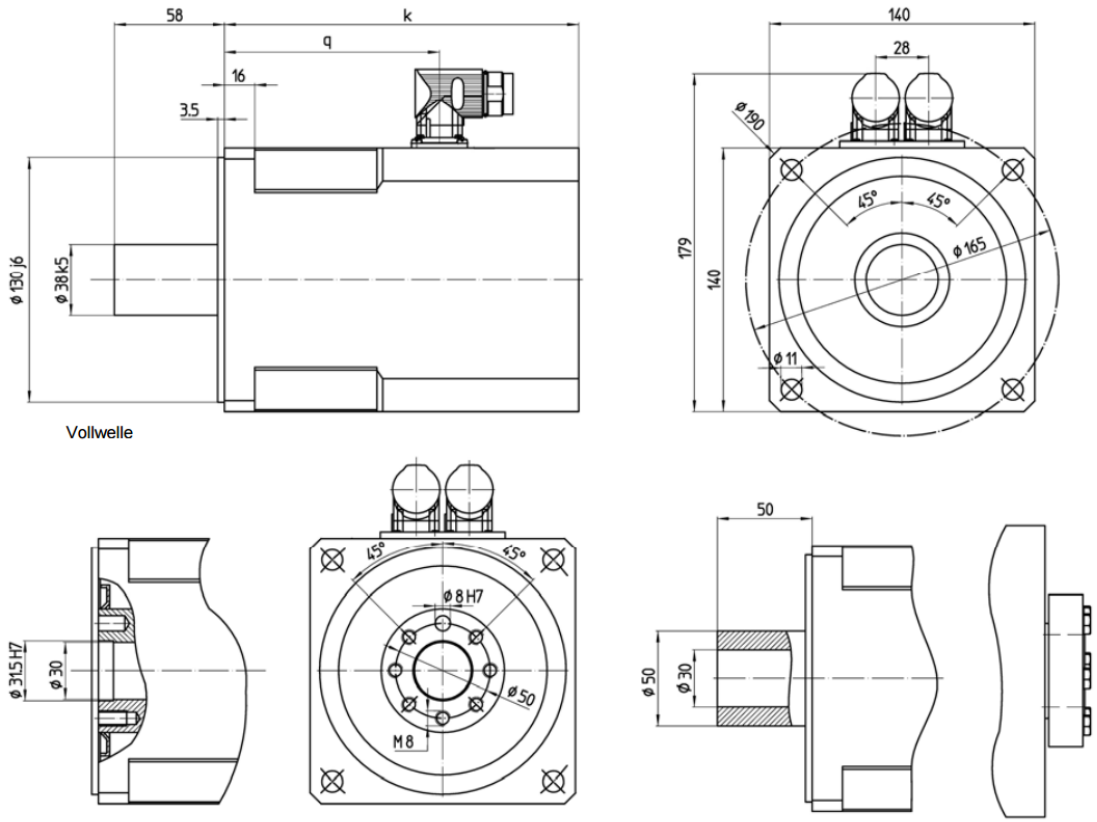

Typ	q	Hohl-/Volwelle [mm]	Hohl/Vollwelle + Bremse [mm]	Blockflansch [mm]	Blockflansch + Bremse [mm]
5224.05	112	171	224	175	228
5228.05	152	211	264	225	268
52212.05	192	251	304	265	308

Typ	Spannung voltage U_N [V]	Drehzahl speed n_N [min^{-1}]	Nenn-moment rated torque M_N [Nm]	Nenn-leistung rated power P_N [kW]	Nenn-strom rated current I_N [A]	Trägheits-moment Inertia J [10kgm²]	Gewicht Weight m [kg]
5224.05	230	500	14,0	0,73	2,35	52	16,5
5228.05	230	500	27,5	1,43	4,72	94	19,3
52212.05	230	500	41,0	2,14	7,40	135	22,5
5224.05	400	500	14,0	0,73	1,36	52	16,5
5228.05	400	500	27,5	1,43	2,72	94	19,3
52212.05	400	500	41,0	2,14	4,27	135	22,5

Änderungen vorbehalten.

SEAP GmbH ▪ Ohmstraße 4 ▪ 63225 Langen ▪ T: 06103 5902-5 ▪ F: 06103 5902-99 ▪ M: info@seap.de ▪ www.seap.de